Zespół łożyskowy UCF314 SNR

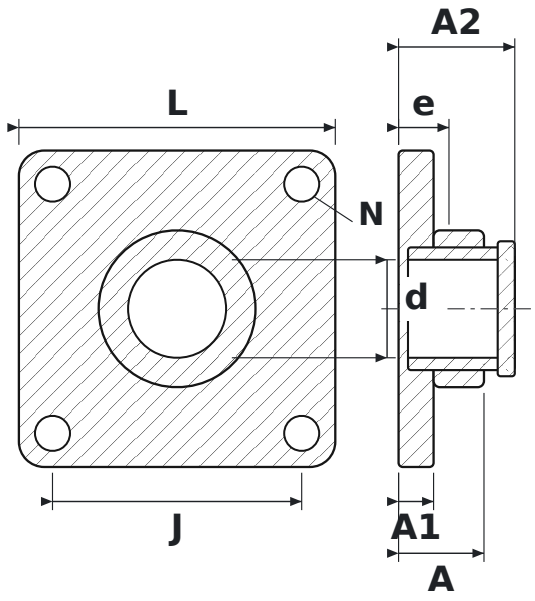

WYMIARY

d	średnica wału	**70 mm**
L	długość oprawy	**226 mm**
J	rozstaw otworów mocujących	**178 mm**
N	średnica otworu mocującego	**25 mm**
A	szerokość całkowita oprawy (od powierzchni montażowej)	**61 mm**
A1	grubość kołnierza	**25 mm**
A2	długość całkowita z wystającym pierścieniem wewnętrznym	**83 mm**
e	od powierzchni montażowej do środka łożyska	**36 mm**

PARAMETRY

Producent	**SNR**
Symbol producenta	**UCF314**
Elementy toczne	**łożysko kulkowe jednorzędowe**