# Zespół łożyskowy UCF315 NKE

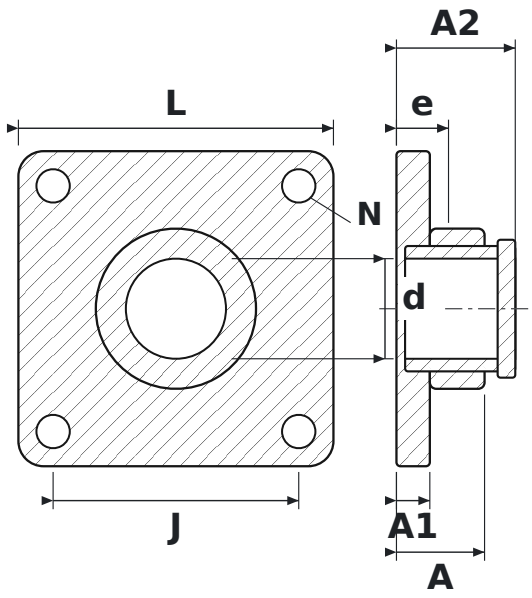


## WYMIARY

| | | |
|---|---|---|
| **d** | średnica wału | **75 mm** |
| **L** | długość oprawy | **236 mm** |
| **J** | rozstaw otworów mocujących | **184 mm** |
| **N** | średnica otworu mocującego | **25 mm** |
| **A** | szerokość całkowita oprawy (od powierzchni montażowej) | **66 mm** |
| **A1** | grubość kołnierza | **25 mm** |
| **A2** | długość całkowita z wystającym pierścieniem wewnętrznym | **89 mm** |
| **e** | od powierzchni montażowej do środka łożyska | **39 mm** |

## PARAMETRY

| | |
|---|---|
| Producent | **NKE** |
| Symbol producenta | **UCF315** |
| Elementy toczne | **łożysko kulkowe jednorzędowe** |