Zespół łożyskowy UCF328 ZEN

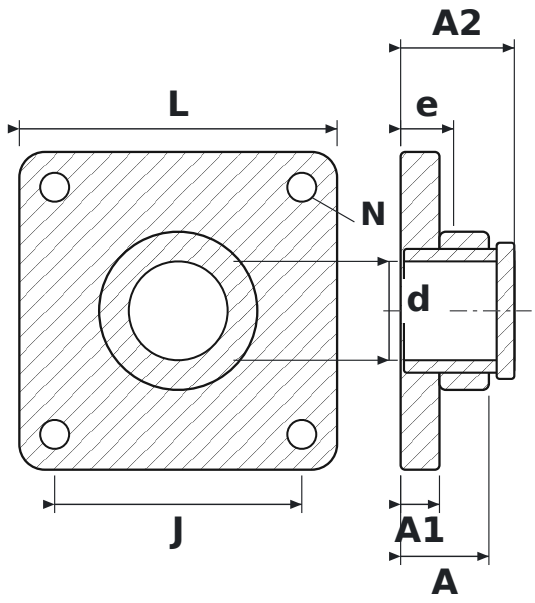

WYMIARY

d	średnica wału	**140 mm**
L	długość oprawy	**450 mm**
J	rozstaw otworów mocujących	**350 mm**
N	średnica otworu mocującego	**41 mm**
A	szerokość całkowita oprawy (od powierzchni montażowej)	**125 mm**
A1	grubość kołnierza	**55 mm**
A2	długość całkowita z wystającym pierścieniem wewnętrznym	**161 mm**
e	od powierzchni montażowej do środka łożyska	**75 mm**

PARAMETRY

Producent	**ZEN**
Symbol producenta	**UCF328**
Elementy toczne	**łożysko kulkowe jednorzędowe**