Zespół łożyskowy UCFA208 NSK

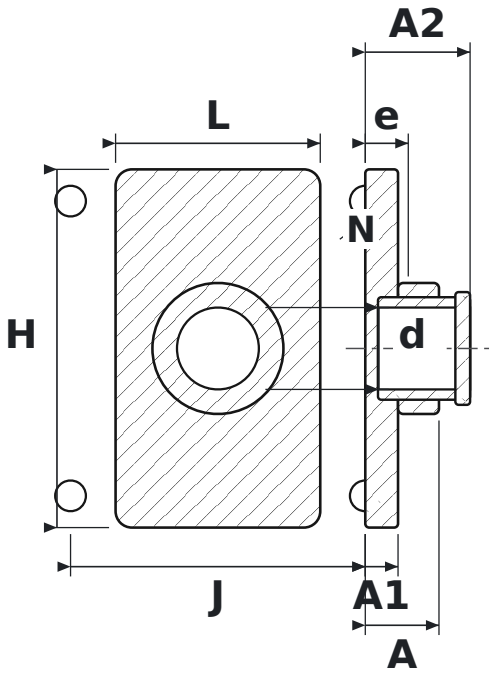

WYMIARY

d	średnica wału	**40 mm**
L	długość oprawy	**100 mm**
H	wysokość oprawy	**175 mm**
J	rozstaw otworów mocujących	**144 mm**
N	średnica otworu mocującego	**15 mm**
A	szerokość całkowita oprawy (od powierzchni montażowej)	**36 mm**
A1	grubość kołnierza	**16 mm**
A2	długość całkowita z wystającym pierścieniem wewnętrznym	**51,2 mm**
e	od powierzchni montażowej do środka łożyska	**21 mm**

PARAMETRY

Producent	**NSK**
Symbol producenta	**UCFA208**
Elementy toczne	**łożysko kulkowe jednorzędowe**