Zespół łożyskowy UCFA210-J7 FAG

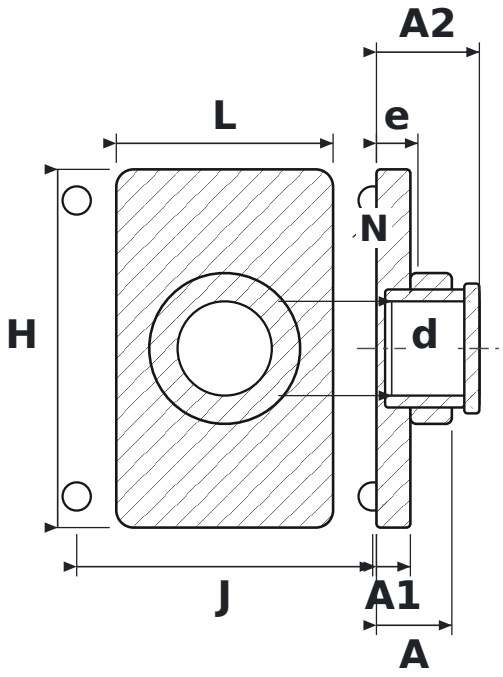

WYMIARY

d	średnica wału	**50 mm**
L	długość oprawy	**115 mm**
H	wysokość oprawy	**190 mm**
J	rozstaw otworów mocujących	**157 mm**
N	średnica otworu mocującego	**15 mm**
A	szerokość całkowita oprawy (od powierzchni montażowej)	**40 mm**
A1	grubość kołnierza	**18 mm**
A2	długość całkowita z wystającym pierścieniem wewnętrznym	**54,6 mm**
e	od powierzchni montażowej do środka łożyska	**22 mm**

PARAMETRY

Producent	**FAG**
Symbol producenta	**UCFA210-J7**
Elementy toczne	**łożysko kulkowe jednorzędowe**