Zespół łożyskowy UCFC204 J KOYO

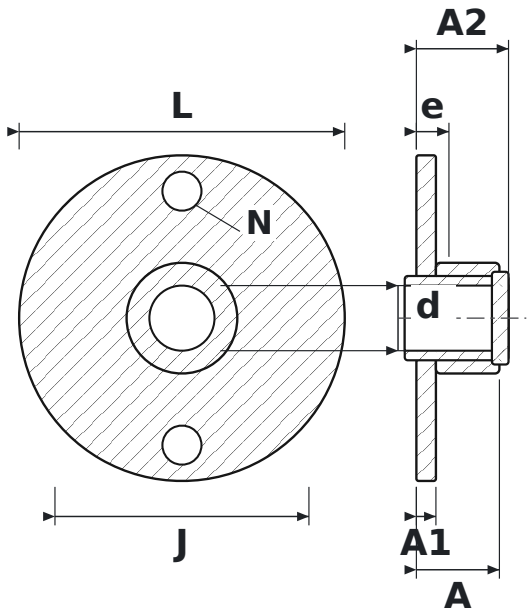

WYMIARY

d	średnica wału	**20 mm**
L	długość oprawy	**100 mm**
J	rozstaw otworów mocujących	**78 mm**
N	średnica otworu mocującego	**12 mm**
A	szerokość całkowita oprawy (od powierzchni montażowej)	**25,5 mm**
A1	grubość kołnierza	**6 mm**
A2	długość całkowita z wystającym pierścieniem wewnętrznym	**28,3 mm**
e	od powierzchni montażowej do środka łożyska	**10 mm**

PARAMETRY

Producent	**KOYO**
Symbol producenta	**UCFC204 J**
Elementy toczne	**łożysko kulkowe jednorzędowe**