Zespół łożyskowy UCFC206 ZEN

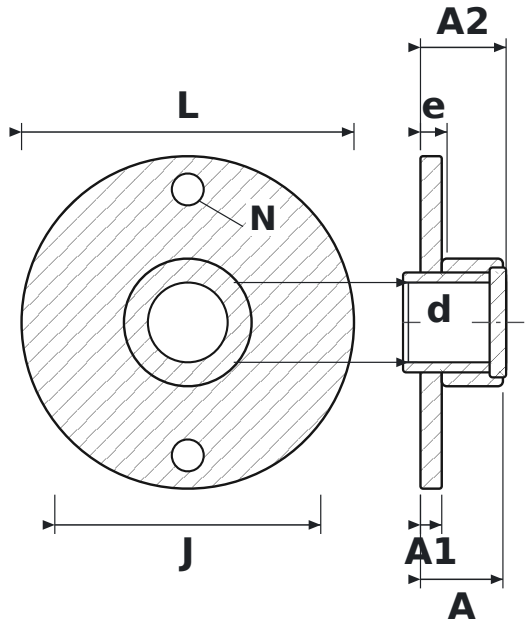

WYMIARY

d	średnica wału	**30 mm**
L	długość oprawy	**125 mm**
J	rozstaw otworów mocujących	**100 mm**
N	średnica otworu mocującego	**12 mm**
A	szerokość całkowita oprawy (od powierzchni montażowej)	**31 mm**
A1	grubość kołnierza	**8 mm**
A2	długość całkowita z wystającym pierścieniem wewnętrznym	**32,2 mm**
e	od powierzchni montażowej do środka łożyska	**10 mm**

PARAMETRY

Producent	**ZEN**
Symbol producenta	**UCFC206**
Elementy toczne	**łożysko kulkowe jednorzędowe**