Zespół łożyskowy UCFC207-20-J7 FAG

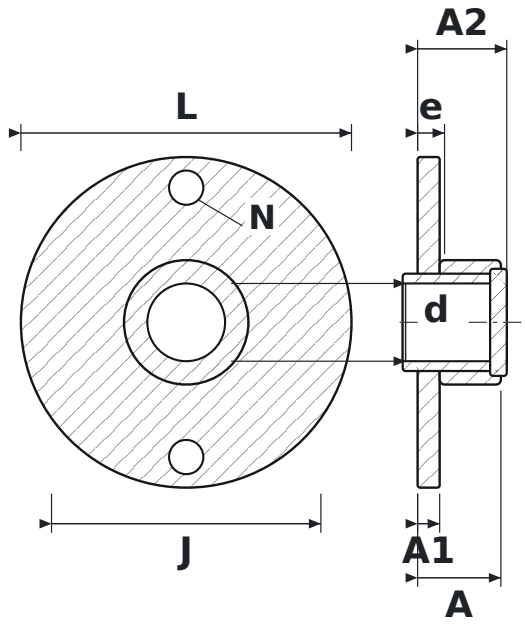

WYMIARY

d	średnica wału	**31,75 mm**
L	długość oprawy	**135 mm**
J	rozstaw otworów mocujących	**110 mm**
N	średnica otworu mocującego	**14 mm**
A	szerokość całkowita oprawy (od powierzchni montażowej)	**34 mm**
A1	grubość kołnierza	**9 mm**
A2	długość całkowita z wystającym pierścieniem wewnętrznym	**36,4 mm**
e	od powierzchni montażowej do środka łożyska	**11 mm**

PARAMETRY

Producent	**FAG**
Symbol producenta	**UCFC207-20-J7**
Elementy toczne	**łożysko kulkowe jednorzędowe**