# Zespół łożyskowy UCFC208-25-J7 FAG

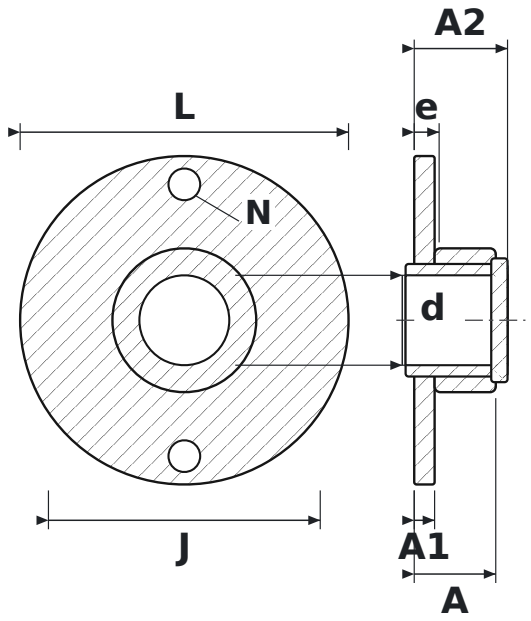


## WYMIARY

| | | |
|---|---|---|
| **d** | średnica wału | **39,69 mm** |
| **L** | długość oprawy | **145 mm** |
| **J** | rozstaw otworów mocujących | **120 mm** |
| **N** | średnica otworu mocującego | **14 mm** |
| **A** | szerokość całkowita oprawy (od powierzchni montażowej) | **36 mm** |
| **A1** | grubość kołnierza | **9 mm** |
| **A2** | długość całkowita z wystającym pierścieniem wewnętrznym | **41,2 mm** |
| **e** | od powierzchni montażowej do środka łożyska | **11 mm** |

## PARAMETRY

| | |
|---|---|
| Producent | **FAG** |
| Symbol producenta | **UCFC208-25-J7** |
| Elementy toczne | **łożysko kulkowe jednorzędowe** |