Zespół łożyskowy UCFC208 J KOYO

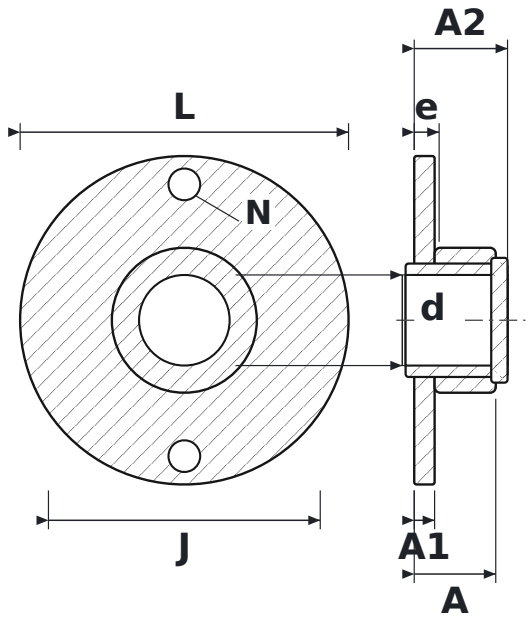

WYMIARY

d	średnica wału	**40 mm**
L	długość oprawy	**145 mm**
J	rozstaw otworów mocujących	**120 mm**
N	średnica otworu mocującego	**14 mm**
A	szerokość całkowita oprawy (od powierzchni montażowej)	**36 mm**
A1	grubość kołnierza	**9 mm**
A2	długość całkowita z wystającym pierścieniem wewnętrznym	**41,2 mm**
e	od powierzchni montażowej do środka łożyska	**11 mm**

PARAMETRY

Producent	**KOYO**
Symbol producenta	**UCFC208 J**
Elementy toczne	**łożysko kulkowe jednorzędowe**