Zespół łożyskowy UCFC210 NSK

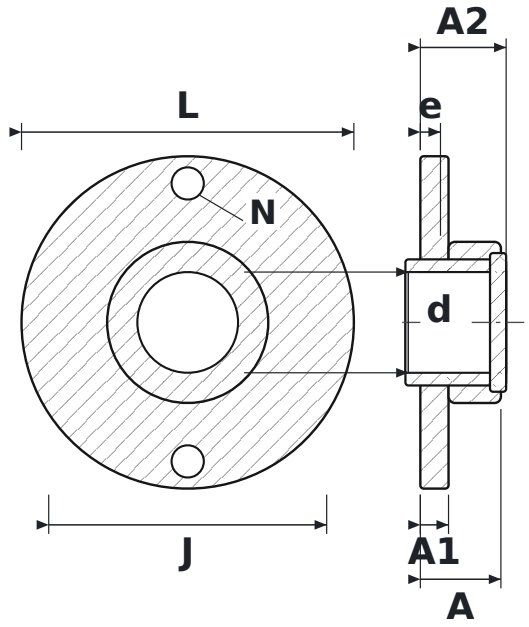

WYMIARY

d	średnica wału	**50 mm**
L	długość oprawy	**165 mm**
J	rozstaw otworów mocujących	**138 mm**
N	średnica otworu mocującego	**16 mm**
A	szerokość całkowita oprawy (od powierzchni montażowej)	**40 mm**
A1	grubość kołnierza	**14 mm**
A2	długość całkowita z wystającym pierścieniem wewnętrznym	**42,6 mm**
e	od powierzchni montażowej do środka łożyska	**10 mm**

PARAMETRY

Producent	**NSK**
Symbol producenta	**UCFC210**
Elementy toczne	**łożysko kulkowe jednorzędowe**