# Zespół łożyskowy UCFC212 ZEN

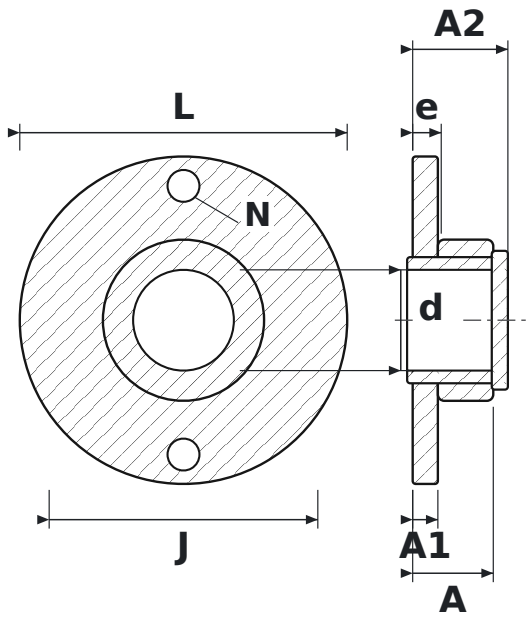


## WYMIARY

| | | |
|---|---|---|
| **d** | średnica wału | **60 mm** |
| **L** | długość oprawy | **195 mm** |
| **J** | rozstaw otworów mocujących | **160 mm** |
| **N** | średnica otworu mocującego | **19 mm** |
| **A** | szerokość całkowita oprawy (od powierzchni montażowej) | **48 mm** |
| **A1** | grubość kołnierza | **15 mm** |
| **A2** | długość całkowita z wystającym pierścieniem wewnętrznym | **56,7 mm** |
| **e** | od powierzchni montażowej do środka łożyska | **17 mm** |

## PARAMETRY

| | |
|---|---|
| Producent | **ZEN** |
| Symbol producenta | **UCFC212** |
| Elementy toczne | **łożysko kulkowe jednorzędowe** |