Zespół łożyskowy UCFC215 TIMKEN

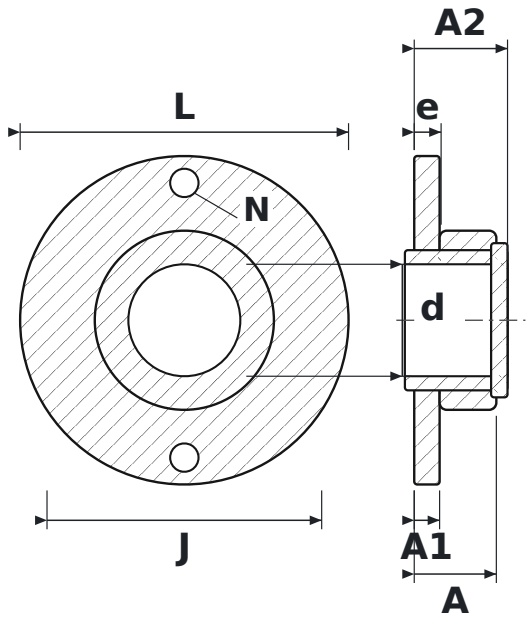

WYMIARY

d	średnica wału	**75 mm**
L	długość oprawy	**220 mm**
J	rozstaw otworów mocujących	**184 mm**
N	średnica otworu mocującego	**19 mm**
A	szerokość całkowita oprawy (od powierzchni montażowej)	**55 mm**
A1	grubość kołnierza	**17 mm**
A2	długość całkowita z wystającym pierścieniem wewnętrznym	**62,5 mm**
e	od powierzchni montażowej do środka łożyska	**18 mm**

PARAMETRY

Producent	**TIMKEN**
Symbol producenta	**UCFC215**
Elementy toczne	**łożysko kulkowe jednorzędowe**