Zespół łożyskowy UCFC216 D1 NTN

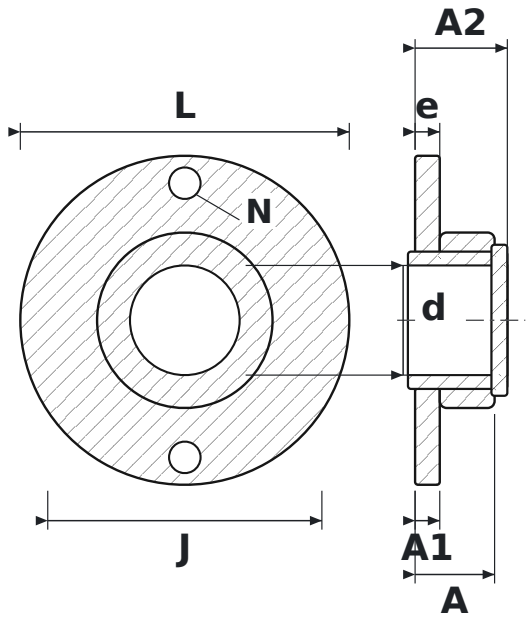

WYMIARY

d	średnica wału	**80 mm**
L	długość oprawy	**240 mm**
J	rozstaw otworów mocujących	**200 mm**
N	średnica otworu mocującego	**23 mm**
A	szerokość całkowita oprawy (od powierzchni montażowej)	**58 mm**
A1	grubość kołnierza	**18 mm**
A2	długość całkowita z wystającym pierścieniem wewnętrznym	**67,3 mm**
e	od powierzchni montażowej do środka łożyska	**18 mm**

PARAMETRY

Producent	**NTN**
Symbol producenta	**UCFC216 D1**
Elementy toczne	**łożysko kulkowe jednorzędowe**