# Zespół łożyskowy UCFC216 TIMKEN

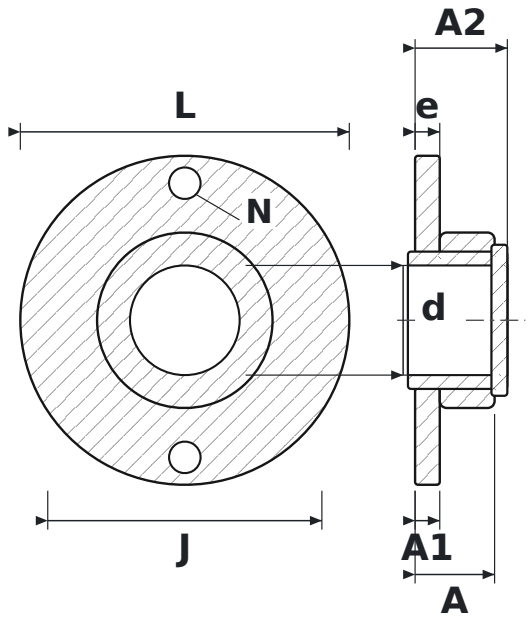


## WYMIARY

| | | |
|---|---|---|
| **d** | średnica wału | **80 mm** |
| **L** | długość oprawy | **240 mm** |
| **J** | rozstaw otworów mocujących | **200 mm** |
| **N** | średnica otworu mocującego | **23 mm** |
| **A** | szerokość całkowita oprawy (od powierzchni montażowej) | **58 mm** |
| **A1** | grubość kołnierza | **18 mm** |
| **A2** | długość całkowita z wystającym pierścieniem wewnętrznym | **67,3 mm** |
| **e** | od powierzchni montażowej do środka łożyska | **18 mm** |

## PARAMETRY

| | |
|---|---|
| Producent | **TIMKEN** |
| Symbol producenta | **UCFC216** |
| Elementy toczne | **łożysko kulkowe jednorzędowe** |