Zespół łożyskowy UCFC218 SNR

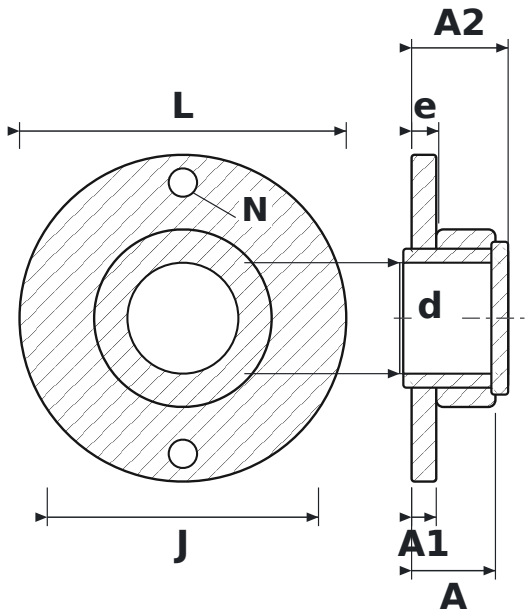

WYMIARY

d	średnica wału	**90 mm**
L	długość oprawy	**265 mm**
J	rozstaw otworów mocujących	**220 mm**
N	średnica otworu mocującego	**23 mm**
A	szerokość całkowita oprawy (od powierzchni montażowej)	**68 mm**
A1	grubość kołnierza	**20 mm**
A2	długość całkowita z wystającym pierścieniem wewnętrznym	**78,3 mm**
e	od powierzchni montażowej do środka łożyska	**22 mm**

PARAMETRY

Producent	**SNR**
Symbol producenta	**UCFC218**
Elementy toczne	**łożysko kulkowe jednorzędowe**
Masa	**13,402 kg**