Zespół łożyskowy UCFL204 D1 NSK

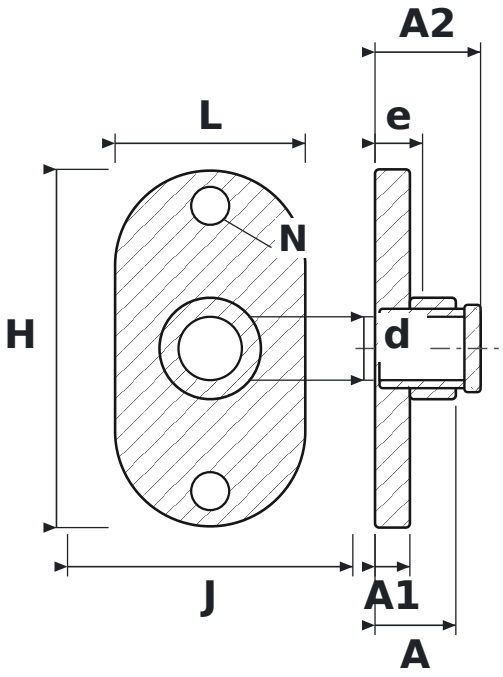

WYMIARY

d	średnica wału	**20 mm**
L	długość oprawy	**60 mm**
H	wysokość oprawy	**113 mm**
J	rozstaw otworów mocujących	**90 mm**
N	średnica otworu mocującego	**12 mm**
A	szerokość całkowita oprawy (od powierzchni montażowej)	**25,5 mm**
A1	grubość kołnierza	**11 mm**
A2	długość całkowita z wystającym pierścieniem wewnętrznym	**33,3 mm**
e	od powierzchni montażowej do środka łożyska	**15 mm**

PARAMETRY

Producent	**NSK**
Symbol producenta	**UCFL204 D1**
Elementy toczne	**łożysko kulkowe jednorzędowe**