Zespół łożyskowy UCFL205 NKE

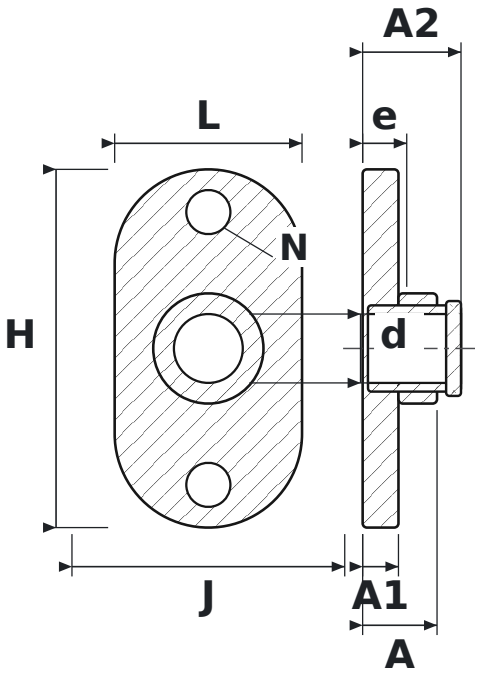

WYMIARY

d	średnica wału	**25 mm**
L	długość oprawy	**68 mm**
H	wysokość oprawy	**130 mm**
J	rozstaw otworów mocujących	**99 mm**
N	średnica otworu mocującego	**16 mm**
A	szerokość całkowita oprawy (od powierzchni montażowej)	**27 mm**
A1	grubość kołnierza	**13 mm**
A2	długość całkowita z wystającym pierścieniem wewnętrznym	**35,7 mm**
e	od powierzchni montażowej do środka łożyska	**16 mm**

PARAMETRY

Producent	**NKE**
Symbol producenta	**UCFL205**
Elementy toczne	**łożysko kulkowe jednorzędowe**