Zespół łożyskowy UCFL207 TIMKEN

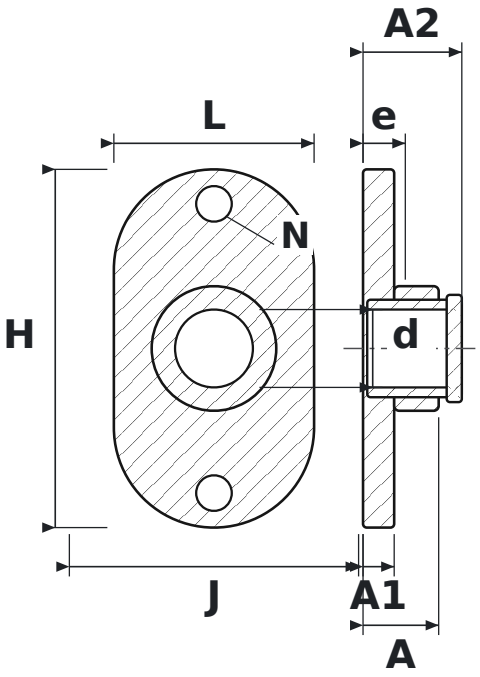

WYMIARY

d	średnica wału	**35 mm**
L	długość oprawy	**90 mm**
H	wysokość oprawy	**161 mm**
J	rozstaw otworów mocujących	**130 mm**
N	średnica otworu mocującego	**16 mm**
A	szerokość całkowita oprawy (od powierzchni montażowej)	**34 mm**
A1	grubość kołnierza	**14 mm**
A2	długość całkowita z wystającym pierścieniem wewnętrznym	**44,4 mm**
e	od powierzchni montażowej do środka łożyska	**19 mm**

PARAMETRY

Producent	**TIMKEN**
Symbol producenta	**UCFL207**
Elementy toczne	**łożysko kulkowe jednorzędowe**