# Zespół łożyskowy UCFL209 D1 NSK

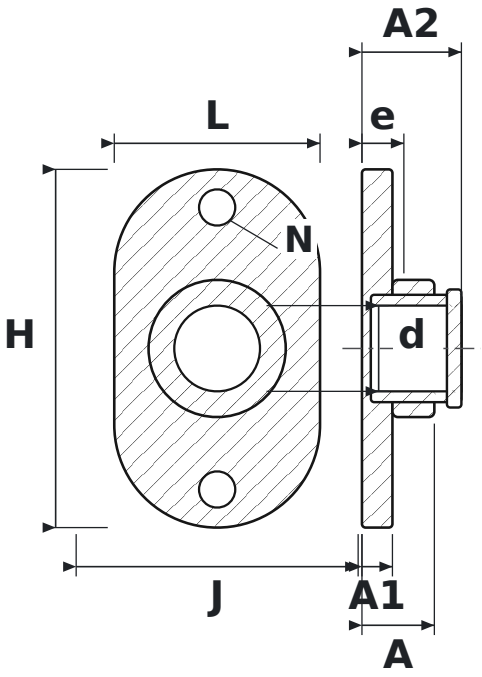


## WYMIARY

| | | |
|---|---|---|
| **d** | średnica wału | **45 mm** |
| **L** | długość oprawy | **108 mm** |
| **H** | wysokość oprawy | **188 mm** |
| **J** | rozstaw otworów mocujących | **148 mm** |
| **N** | średnica otworu mocującego | **19 mm** |
| **A** | szerokość całkowita oprawy (od powierzchni montażowej) | **38 mm** |
| **A1** | grubość kołnierza | **16 mm** |
| **A2** | długość całkowita z wystającym pierścieniem wewnętrznym | **52,2 mm** |
| **e** | od powierzchni montażowej do środka łożyska | **22 mm** |

## PARAMETRY

| | |
|---|---|
| Producent | **NSK** |
| Symbol producenta | **UCFL209 D1** |
| Elementy toczne | **łożysko kulkowe jednorzędowe** |