Zespół łożyskowy UCFL209-J7 FAG

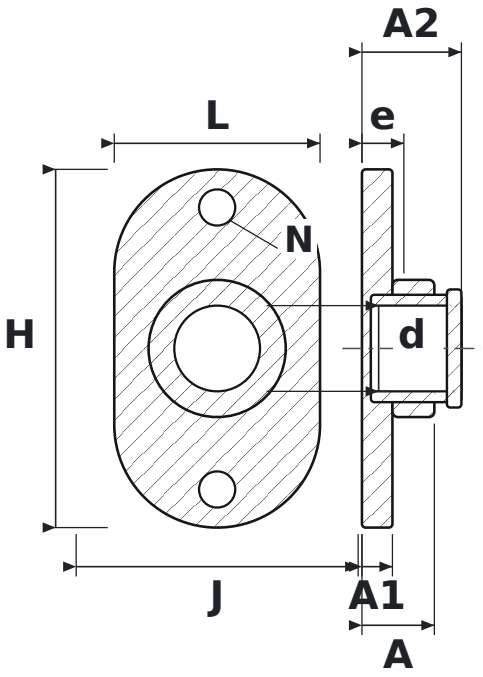

WYMIARY

d	średnica wału	**45 mm**
L	długość oprawy	**108 mm**
H	wysokość oprawy	**188 mm**
J	rozstaw otworów mocujących	**148 mm**
N	średnica otworu mocującego	**19 mm**
A	szerokość całkowita oprawy (od powierzchni montażowej)	**38 mm**
A1	grubość kołnierza	**16 mm**
A2	długość całkowita z wystającym pierścieniem wewnętrznym	**52,2 mm**
e	od powierzchni montażowej do środka łożyska	**22 mm**

PARAMETRY

Producent	**FAG**
Symbol producenta	**UCFL209-J7**
Elementy toczne	**łożysko kulkowe jednorzędowe**