Zespół łożyskowy UCFL210 SNR

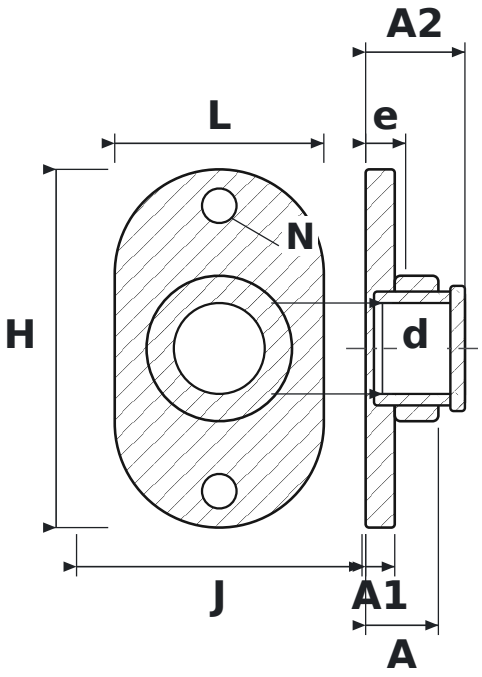

WYMIARY

d	średnica wału	**50 mm**
L	długość oprawy	**115 mm**
H	wysokość oprawy	**197 mm**
J	rozstaw otworów mocujących	**157 mm**
N	średnica otworu mocującego	**19 mm**
A	szerokość całkowita oprawy (od powierzchni montażowej)	**40 mm**
A1	grubość kołnierza	**16 mm**
A2	długość całkowita z wystającym pierścieniem wewnętrznym	**54,6 mm**
e	od powierzchni montażowej do środka łożyska	**22 mm**

PARAMETRY

Producent	**SNR**
Symbol producenta	**UCFL210**
Elementy toczne	**łożysko kulkowe jednorzędowe**