Zespół łożyskowy UCFL211 NKE

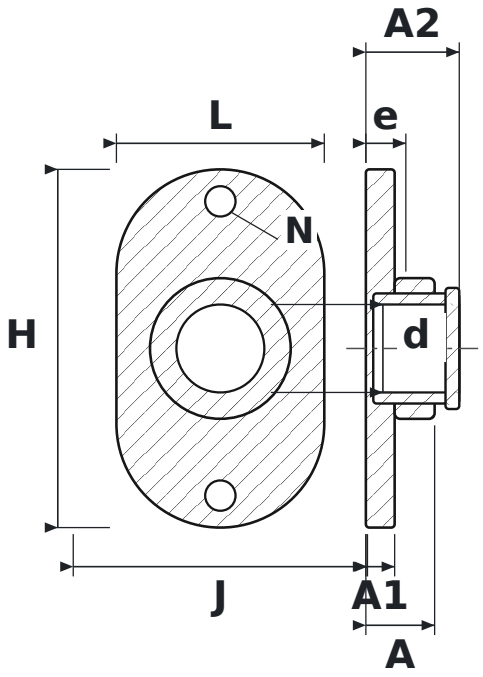

WYMIARY

d	średnica wału	**55 mm**
L	długość oprawy	**130 mm**
H	wysokość oprawy	**224 mm**
J	rozstaw otworów mocujących	**184 mm**
N	średnica otworu mocującego	**19 mm**
A	szerokość całkowita oprawy (od powierzchni montażowej)	**43 mm**
A1	grubość kołnierza	**18 mm**
A2	długość całkowita z wystającym pierścieniem wewnętrznym	**58,4 mm**
e	od powierzchni montażowej do środka łożyska	**25 mm**

PARAMETRY

Producent	**NKE**
Symbol producenta	**UCFL211**
Elementy toczne	**łożysko kulkowe jednorzędowe**