# Zespół łożyskowy UCFL212-36-J7 FAG

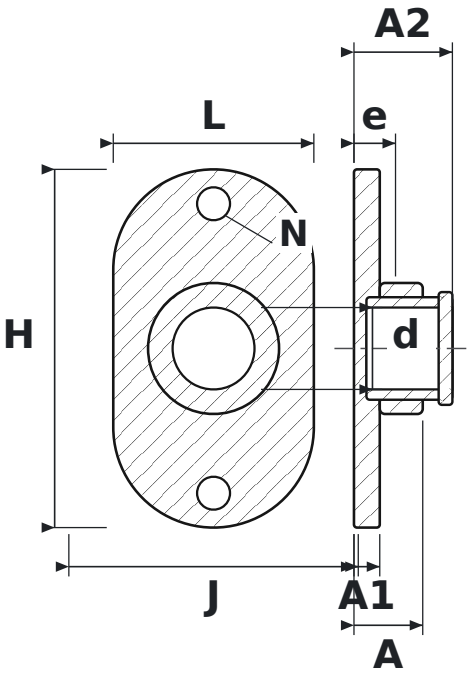


## WYMIARY

| | | |
|---|---|---|
| **d** | średnica wału | **57,15 mm** |
| **L** | długość oprawy | **140 mm** |
| **H** | wysokość oprawy | **250 mm** |
| **J** | rozstaw otworów mocujących | **202 mm** |
| **N** | średnica otworu mocującego | **23 mm** |
| **A** | szerokość całkowita oprawy (od powierzchni montażowej) | **48 mm** |
| **A1** | grubość kołnierza | **18 mm** |
| **A2** | długość całkowita z wystającym pierścieniem wewnętrznym | **68,7 mm** |
| **e** | od powierzchni montażowej do środka łożyska | **29 mm** |

## PARAMETRY

| | |
|---|---|
| Producent | **FAG** |
| Symbol producenta | **UCFL212-36-J7** |
| Elementy toczne | **łożysko kulkowe jednorzędowe** |