Zespół łożyskowy UCFL212 SNR

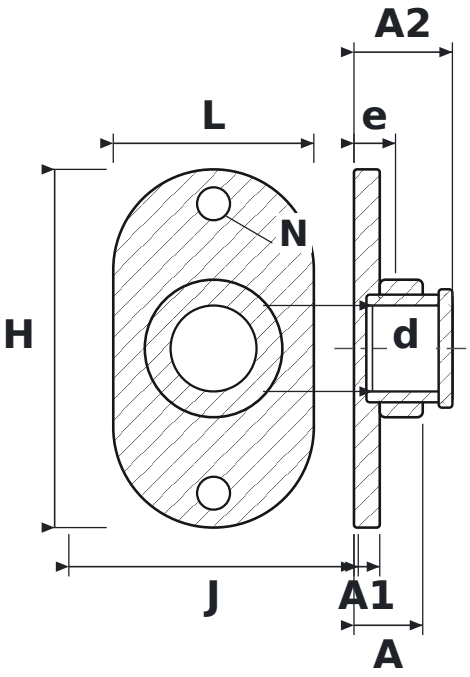

WYMIARY

d	średnica wału	**60 mm**
L	długość oprawy	**140 mm**
H	wysokość oprawy	**250 mm**
J	rozstaw otworów mocujących	**202 mm**
N	średnica otworu mocującego	**23 mm**
A	szerokość całkowita oprawy (od powierzchni montażowej)	**48 mm**
A1	grubość kołnierza	**18 mm**
A2	długość całkowita z wystającym pierścieniem wewnętrznym	**68,7 mm**
e	od powierzchni montażowej do środka łożyska	**29 mm**

PARAMETRY

Producent	**SNR**
Symbol producenta	**UCFL212**
Elementy toczne	**łożysko kulkowe jednorzędowe**