Zespół łożyskowy UCFL213 NKE

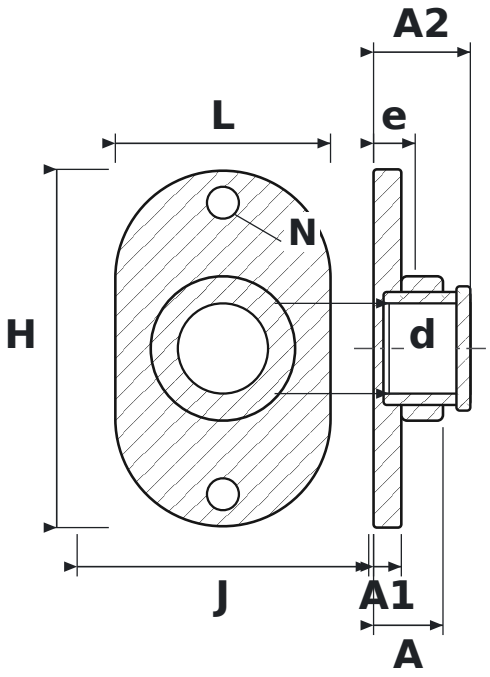

WYMIARY

d	średnica wału	**65 mm**
L	długość oprawy	**155 mm**
H	wysokość oprawy	**258 mm**
J	rozstaw otworów mocujących	**210 mm**
N	średnica otworu mocującego	**23 mm**
A	szerokość całkowita oprawy (od powierzchni montażowej)	**50 mm**
A1	grubość kołnierza	**20 mm**
A2	długość całkowita z wystającym pierścieniem wewnętrznym	**69,7 mm**
e	od powierzchni montażowej do środka łożyska	**30 mm**

PARAMETRY

Producent	**NKE**
Symbol producenta	**UCFL213**
Elementy toczne	**łożysko kulkowe jednorzędowe**