Zespół łożyskowy UCFL214-44-J7 FAG

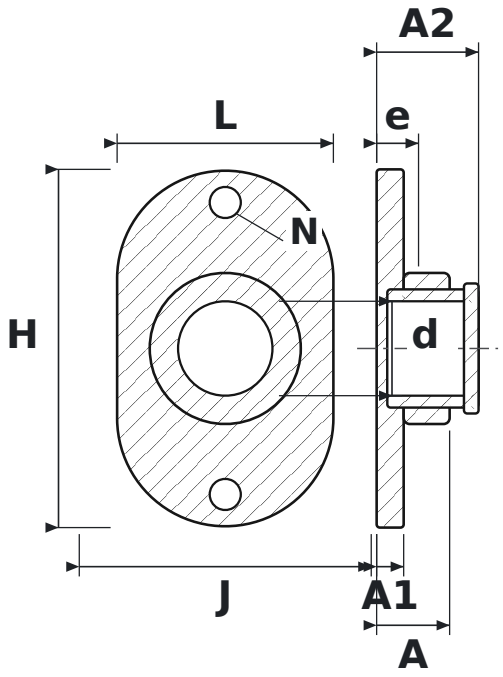

WYMIARY

d	średnica wału	**69,85 mm**
L	długość oprawy	**160 mm**
H	wysokość oprawy	**265 mm**
J	rozstaw otworów mocujących	**216 mm**
N	średnica otworu mocującego	**23 mm**
A	szerokość całkowita oprawy (od powierzchni montażowej)	**54 mm**
A1	grubość kołnierza	**20 mm**
A2	długość całkowita z wystającym pierścieniem wewnętrznym	**75,4 mm**
e	od powierzchni montażowej do środka łożyska	**31 mm**

PARAMETRY

Producent	**FAG**
Symbol producenta	**UCFL214-44-J7**
Elementy toczne	**łożysko kulkowe jednorzędowe**