# Zespół łożyskowy UCFL214 ZEN

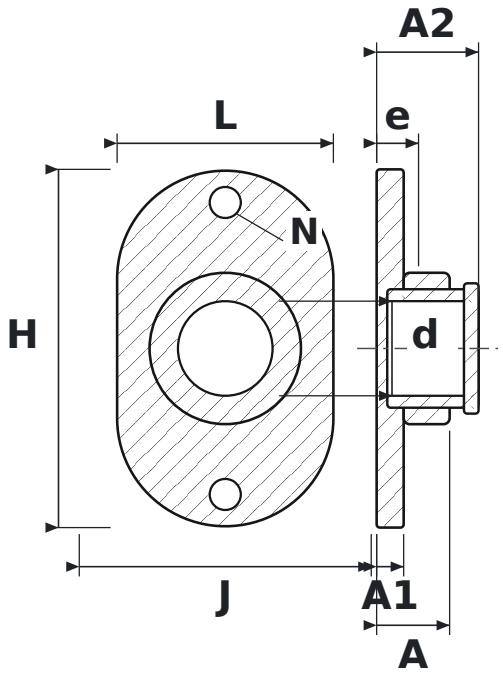


## WYMIARY

| | | |
|---|---|---|
| **d** | średnica wału | **70 mm** |
| **L** | długość oprawy | **160 mm** |
| **H** | wysokość oprawy | **265 mm** |
| **J** | rozstaw otworów mocujących | **216 mm** |
| **N** | średnica otworu mocującego | **23 mm** |
| **A** | szerokość całkowita oprawy (od powierzchni montażowej) | **54 mm** |
| **A1** | grubość kołnierza | **20 mm** |
| **A2** | długość całkowita z wystającym pierścieniem wewnętrznym | **75,4 mm** |
| **e** | od powierzchni montażowej do środka łożyska | **31 mm** |

## PARAMETRY

| | |
|---|---|
| Producent | **ZEN** |
| Symbol producenta | **UCFL214** |
| Elementy toczne | **łożysko kulkowe jednorzędowe** |