Zespół łożyskowy UCFL215-J7 FAG

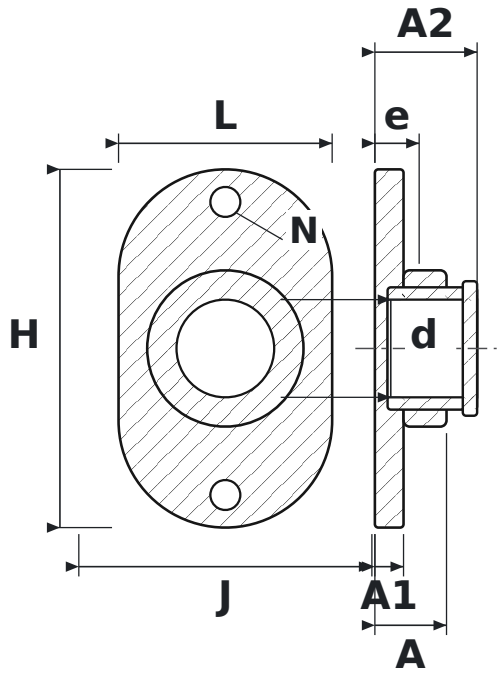

WYMIARY

d	średnica wału	**75 mm**
L	długość oprawy	**164 mm**
H	wysokość oprawy	**275 mm**
J	rozstaw otworów mocujących	**225 mm**
N	średnica otworu mocującego	**23 mm**
A	szerokość całkowita oprawy (od powierzchni montażowej)	**55 mm**
A1	grubość kołnierza	**22 mm**
A2	długość całkowita z wystającym pierścieniem wewnętrznym	**78,5 mm**
e	od powierzchni montażowej do środka łożyska	**34 mm**

PARAMETRY

Producent	**FAG**
Symbol producenta	**UCFL215-J7**
Elementy toczne	**łożysko kulkowe jednorzędowe**