Zespół łożyskowy UCFL216 NKE

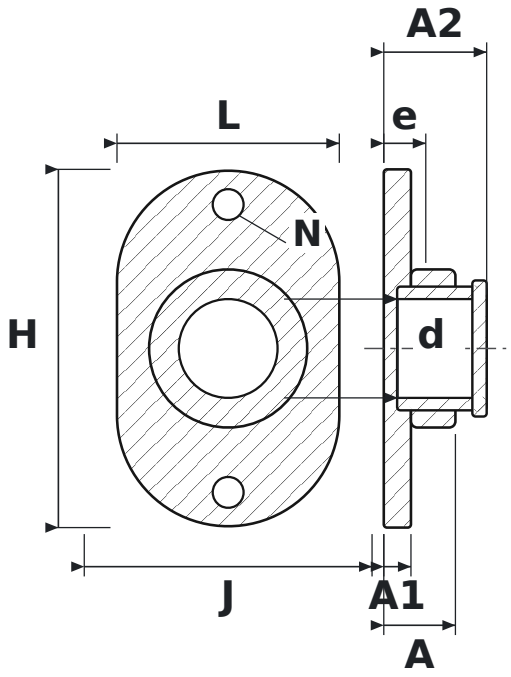

WYMIARY

d	średnica wału	**80 mm**
L	długość oprawy	**180 mm**
H	wysokość oprawy	**290 mm**
J	rozstaw otworów mocujących	**233 mm**
N	średnica otworu mocującego	**25 mm**
A	szerokość całkowita oprawy (od powierzchni montażowej)	**58 mm**
A1	grubość kołnierza	**22 mm**
A2	długość całkowita z wystającym pierścieniem wewnętrznym	**83,3 mm**
e	od powierzchni montażowej do środka łożyska	**34 mm**

PARAMETRY

Producent	**NKE**
Symbol producenta	**UCFL216**
Elementy toczne	**łożysko kulkowe jednorzędowe**