Zespół łożyskowy UCFL217 D1 NTN

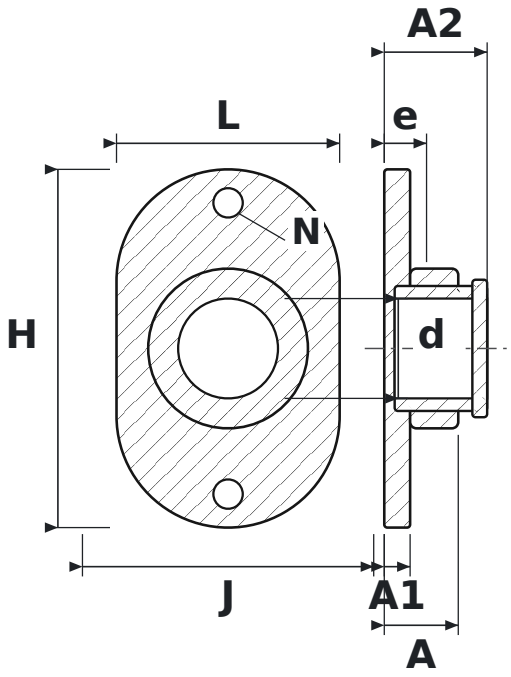

WYMIARY

d	średnica wału	**85 mm**
L	długość oprawy	**190 mm**
H	wysokość oprawy	**305 mm**
J	rozstaw otworów mocujących	**248 mm**
N	średnica otworu mocującego	**25 mm**
A	szerokość całkowita oprawy (od powierzchni montażowej)	**63 mm**
A1	grubość kołnierza	**22 mm**
A2	długość całkowita z wystającym pierścieniem wewnętrznym	**87,6 mm**
e	od powierzchni montażowej do środka łożyska	**36 mm**

PARAMETRY

Producent	**NTN**
Symbol producenta	**UCFL217 D1**
Elementy toczne	**łożysko kulkowe jednorzędowe**
Masa	**9,313 kg**