Zespół łożyskowy UCFL218 SKF

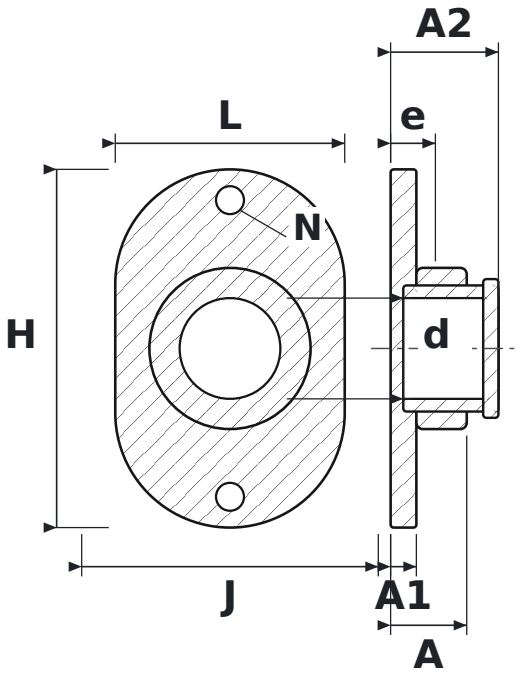

WYMIARY

d	średnica wału	**90 mm**
L	długość oprawy	**205 mm**
H	wysokość oprawy	**320 mm**
J	rozstaw otworów mocujących	**265 mm**
N	średnica otworu mocującego	**25 mm**
A	szerokość całkowita oprawy (od powierzchni montażowej)	**68 mm**
A1	grubość kołnierza	**23 mm**
A2	długość całkowita z wystającym pierścieniem wewnętrznym	**96,3 mm**
e	od powierzchni montażowej do środka łożyska	**40 mm**

PARAMETRY

Producent	**SKF**
Symbol producenta	**UCFL218**
Elementy toczne	**łożysko kulkowe jednorzędowe**