Zespół łożyskowy UCFL306 NKE

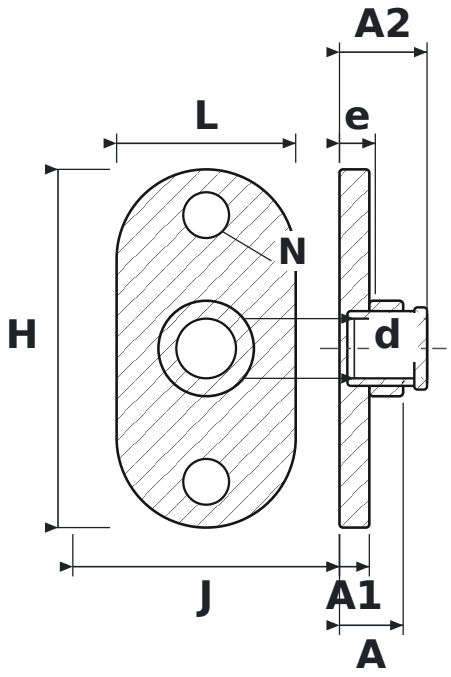

WYMIARY

d	średnica wału	**30 mm**
L	długość oprawy	**90 mm**
H	wysokość oprawy	**180 mm**
J	rozstaw otworów mocujących	**134 mm**
N	średnica otworu mocującego	**23 mm**
A	szerokość całkowita oprawy (od powierzchni montażowej)	**32 mm**
A1	grubość kołnierza	**15 mm**
A2	długość całkowita z wystającym pierścieniem wewnętrznym	**44 mm**
e	od powierzchni montażowej do środka łożyska	**18 mm**

PARAMETRY

Producent	**NKE**
Symbol producenta	**UCFL306**
Elementy toczne	**łożysko kulkowe jednorzędowe**