Zespół łożyskowy UCFL308 NKE

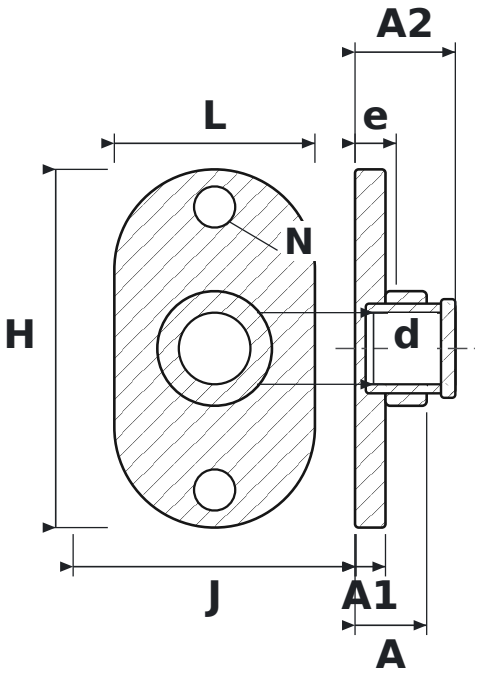

WYMIARY

d	średnica wału	**40 mm**
L	długość oprawy	**112 mm**
H	wysokość oprawy	**200 mm**
J	rozstaw otworów mocujących	**158 mm**
N	średnica otworu mocującego	**23 mm**
A	szerokość całkowita oprawy (od powierzchni montażowej)	**40 mm**
A1	grubość kołnierza	**17 mm**
A2	długość całkowita z wystającym pierścieniem wewnętrznym	**56 mm**
e	od powierzchni montażowej do środka łożyska	**23 mm**

PARAMETRY

Producent	**NKE**
Symbol producenta	**UCFL308**
Elementy toczne	**łożysko kulkowe jednorzędowe**