Zespół łożyskowy UCFL309 D1 NTN

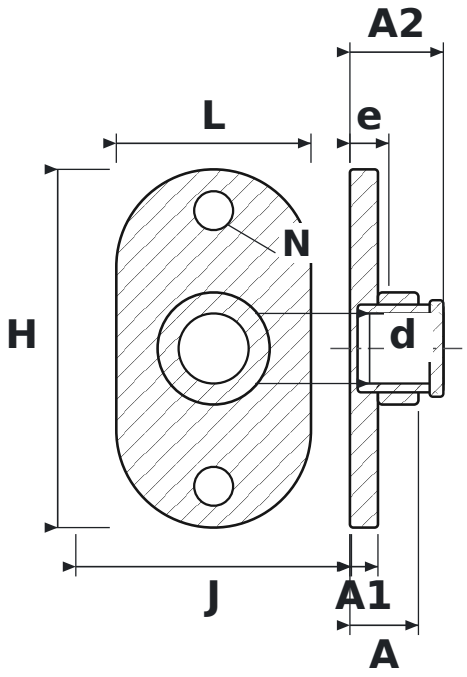

WYMIARY

d	średnica wału	**45 mm**
L	długość oprawy	**125 mm**
H	wysokość oprawy	**230 mm**
J	rozstaw otworów mocujących	**177 mm**
N	średnica otworu mocującego	**25 mm**
A	szerokość całkowita oprawy (od powierzchni montażowej)	**44 mm**
A1	grubość kołnierza	**18 mm**
A2	długość całkowita z wystającym pierścieniem wewnętrznym	**60 mm**
e	od powierzchni montażowej do środka łożyska	**25 mm**

PARAMETRY

Producent	**NTN**
Symbol producenta	**UCFL309 D1**
Elementy toczne	**łożysko kulkowe jednorzędowe**
Masa	**3,132 kg**