Zespół łożyskowy UCFL312 ZEN

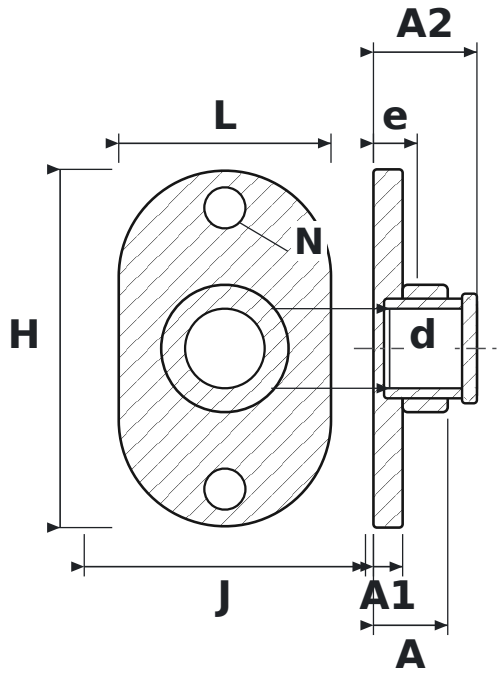

WYMIARY

d	średnica wału	**60 mm**
L	długość oprawy	**160 mm**
H	wysokość oprawy	**270 mm**
J	rozstaw otworów mocujących	**212 mm**
N	średnica otworu mocującego	**31 mm**
A	szerokość całkowita oprawy (od powierzchni montażowej)	**56 mm**
A1	grubość kołnierza	**22 mm**
A2	długość całkowita z wystającym pierścieniem wewnętrznym	**78 mm**
e	od powierzchni montażowej do środka łożyska	**33 mm**

PARAMETRY

Producent	**ZEN**
Symbol producenta	**UCFL312**
Elementy toczne	**łożysko kulkowe jednorzędowe**
Masa	**5,601 kg**