Zespół łożyskowy UCFL314 FYH

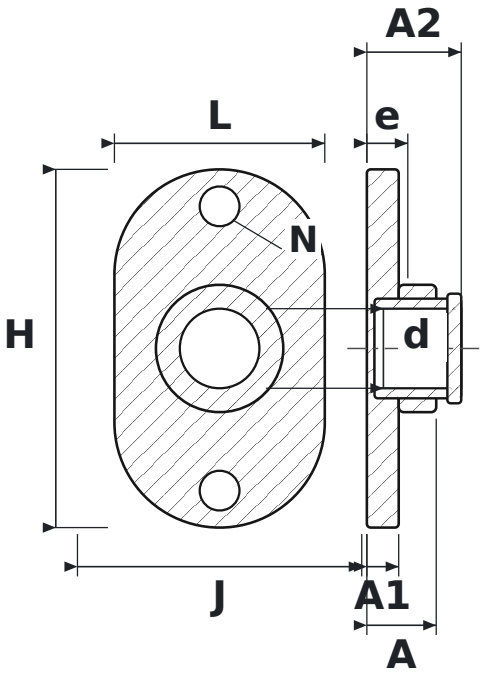

WYMIARY

d	średnica wału	**70 mm**
L	długość oprawy	**185 mm**
H	wysokość oprawy	**315 mm**
J	rozstaw otworów mocujących	**250 mm**
N	średnica otworu mocującego	**35 mm**
A	szerokość całkowita oprawy (od powierzchni montażowej)	**61 mm**
A1	grubość kołnierza	**28 mm**
A2	długość całkowita z wystającym pierścieniem wewnętrznym	**83 mm**
e	od powierzchni montażowej do środka łożyska	**36 mm**

PARAMETRY

Producent	**FYH**
Symbol producenta	**UCFL314**
Elementy toczne	**łożysko kulkowe jednorzędowe**