Zespół łożyskowy UCFL315 ZEN

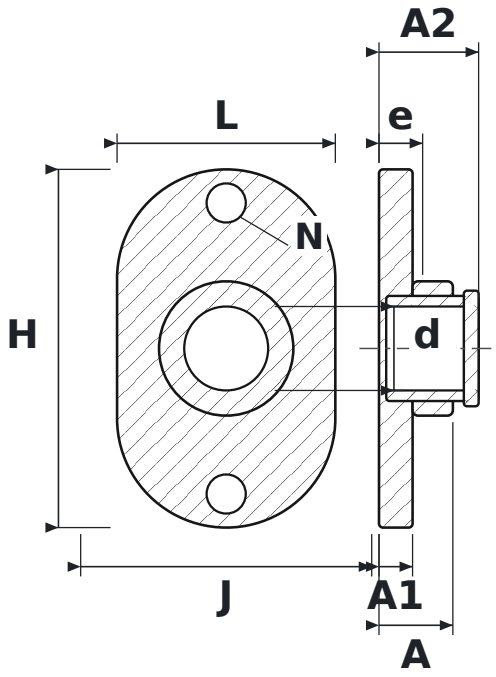

WYMIARY

d	średnica wału	**75 mm**
L	długość oprawy	**195 mm**
H	wysokość oprawy	**320 mm**
J	rozstaw otworów mocujących	**260 mm**
N	średnica otworu mocującego	**35 mm**
A	szerokość całkowita oprawy (od powierzchni montażowej)	**66 mm**
A1	grubość kołnierza	**30 mm**
A2	długość całkowita z wystającym pierścieniem wewnętrznym	**89 mm**
e	od powierzchni montażowej do środka łożyska	**39 mm**

PARAMETRY

Producent	**ZEN**
Symbol producenta	**UCFL315**
Elementy toczne	**łożysko kulkowe jednorzędowe**
Masa	**21,282 kg**