Zespół łożyskowy UCFS305 NKE

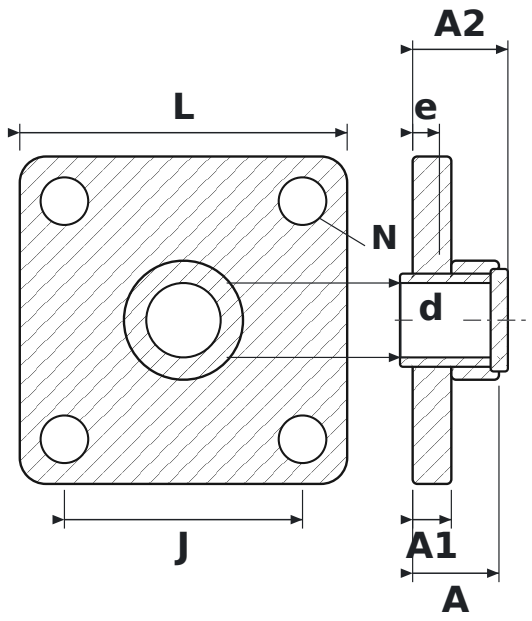

WYMIARY

d	średnica wału	**25 mm**
L	długość oprawy	**110 mm**
J	rozstaw otworów mocujących	**80 mm**
N	średnica otworu mocującego	**16 mm**
A	szerokość całkowita oprawy (od powierzchni montażowej)	**29 mm**
A1	grubość kołnierza	**13 mm**
A2	długość całkowita z wystającym pierścieniem wewnętrznym	**32 mm**
e	od powierzchni montażowej do środka łożyska	**9 mm**

PARAMETRY

Producent	**NKE**
Symbol producenta	**UCFS305**
Elementy toczne	**łożysko kulkowe jednorzędowe**