Zespół łożyskowy UCFS319 SNR

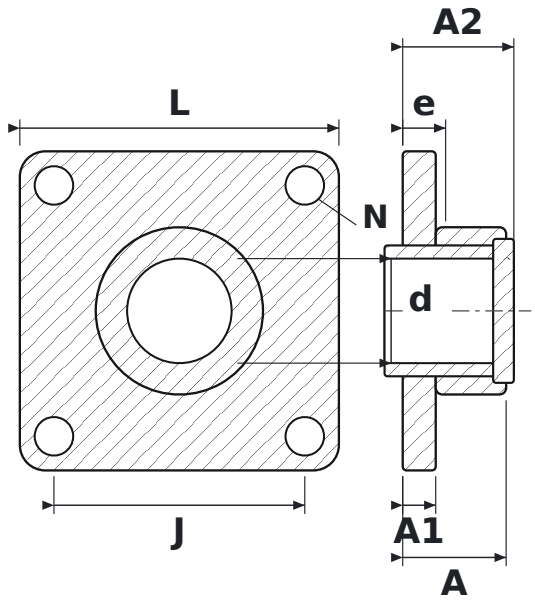

WYMIARY

d	średnica wału	**95 mm**
L	długość oprawy	**290 mm**
J	rozstaw otworów mocujących	**228 mm**
N	średnica otworu mocującego	**35 mm**
A	szerokość całkowita oprawy (od powierzchni montażowej)	**94 mm**
A1	grubość kołnierza	**30 mm**
A2	długość całkowita z wystającym pierścieniem wewnętrznym	**101 mm**
e	od powierzchni montażowej do środka łożyska	**39 mm**

PARAMETRY

Producent	**SNR**
Symbol producenta	**UCFS319**
Elementy toczne	**łożysko kulkowe jednorzędowe**
Masa	**31,1 kg**