Zespół łożyskowy UCP207-23 J KOYO

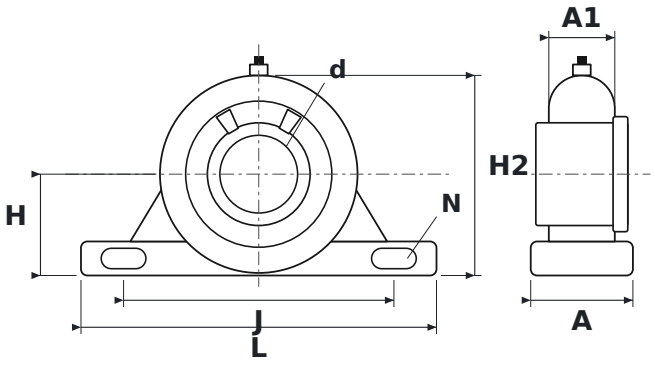

WYMIARY

d	średnica wału	**36,51 mm**
L	długość oprawy	**167 mm**
H	wysokość osi wału	**47,6 mm**
H2	wysokość całkowita	**94 mm**
J	rozstaw otworów mocujących	**127 mm**
N	średnica otworu mocującego	**17 mm**
A	szerokość oprawy	**48 mm**
A1	szerokość górnej części oprawy (przy łożysku)	**31 mm**

PARAMETRY

Producent	**KOYO**
Symbol producenta	**UCP207-23 J**
Elementy toczne	**łożysko kulkowe jednorzędowe**