Zespół łożyskowy UCP208 ZEN

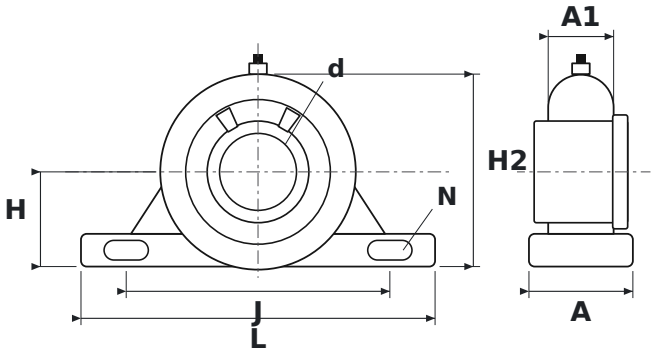

WYMIARY

d	średnica wału	**40 mm**
L	długość oprawy	**184 mm**
H	wysokość osi wału	**49,2 mm**
H2	wysokość całkowita	**100 mm**
J	rozstaw otworów mocujących	**137 mm**
N	średnica otworu mocującego	**17 mm**
A	szerokość oprawy	**54 mm**
A1	szerokość górnej części oprawy (przy łożysku)	**34 mm**

PARAMETRY

Producent	**ZEN**
Symbol producenta	**UCP208**
Elementy toczne	**łożysko kulkowe jednorzędowe**