Zespół łożyskowy UCP210-32-J7 FAG

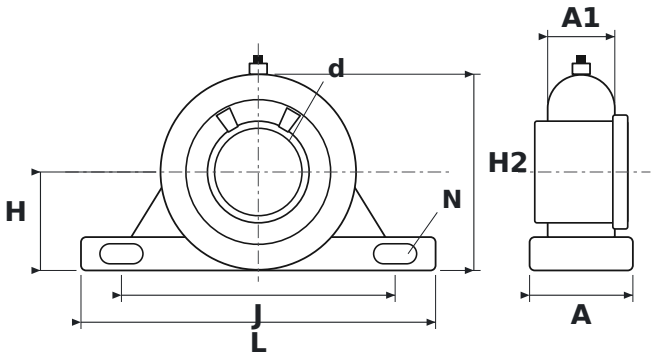

WYMIARY

d	średnica wału	**50,8 mm**
L	długość oprawy	**206 mm**
H	wysokość osi wału	**57,2 mm**
H2	wysokość całkowita	**114 mm**
J	rozstaw otworów mocujących	**159 mm**
N	średnica otworu mocującego	**20 mm**
A	szerokość oprawy	**60 mm**
A1	szerokość górnej części oprawy (przy łożysku)	**39 mm**

PARAMETRY

Producent	**FAG**
Symbol producenta	**UCP210-32-J7**
Elementy toczne	**łożysko kulkowe jednorzędowe**