Zespół łożyskowy UCP211-32 FYH

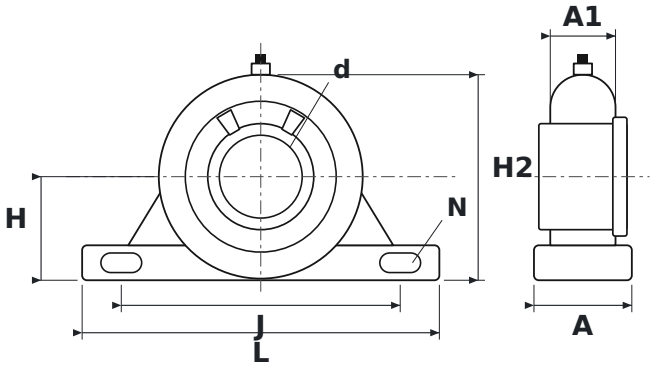

WYMIARY

d	średnica wału	**50,8 mm**
L	długość oprawy	**219 mm**
H	wysokość osi wału	**63,5 mm**
H2	wysokość całkowita	**126 mm**
J	rozstaw otworów mocujących	**171 mm**
N	średnica otworu mocującego	**20 mm**
A	szerokość oprawy	**60 mm**
A1	szerokość górnej części oprawy (przy łożysku)	**40 mm**

PARAMETRY

Producent	**FYH**
Symbol producenta	**UCP211-32**
Elementy toczne	**łożysko kulkowe jednorzędowe**