Zespół łożyskowy UCP212 TIMKEN

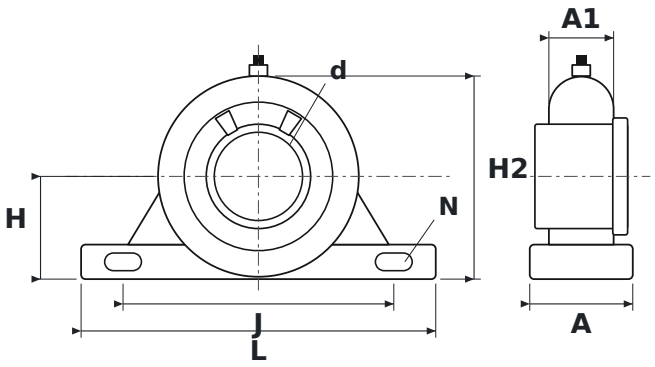

WYMIARY

d	średnica wału	**60 mm**
L	długość oprawy	**241 mm**
H	wysokość osi wału	**69,8 mm**
H2	wysokość całkowita	**138 mm**
J	rozstaw otworów mocujących	**184 mm**
N	średnica otworu mocującego	**20 mm**
A	szerokość oprawy	**70 mm**
A1	szerokość górnej części oprawy (przy łożysku)	**44 mm**

PARAMETRY

Producent	**TIMKEN**
Symbol producenta	**UCP212**
Elementy toczne	**łożysko kulkowe jednorzędowe**