Zespół łożyskowy UCP213 SNR

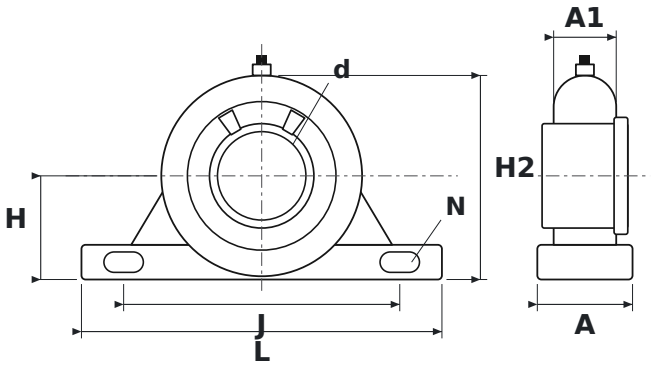

WYMIARY

d	średnica wału	**65 mm**
L	długość oprawy	**265 mm**
H	wysokość osi wału	**76,2 mm**
H2	wysokość całkowita	**150 mm**
J	rozstaw otworów mocujących	**203 mm**
N	średnica otworu mocującego	**25 mm**
A	szerokość oprawy	**70 mm**
A1	szerokość górnej części oprawy (przy łożysku)	**46 mm**

PARAMETRY

Producent	**SNR**
Symbol producenta	**UCP213**
Elementy toczne	**łożysko kulkowe jednorzędowe**
Masa	**6,048 kg**