Zespół łożyskowy UCP215 D1 NTN

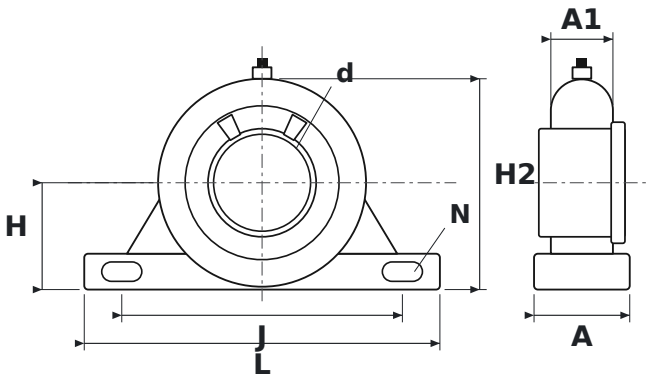

WYMIARY

d	średnica wału	**75 mm**
L	długość oprawy	**275 mm**
H	wysokość osi wału	**82,6 mm**
H2	wysokość całkowita	**163 mm**
J	rozstaw otworów mocujących	**217 mm**
N	średnica otworu mocującego	**25 mm**
A	szerokość oprawy	**74 mm**
A1	szerokość górnej części oprawy (przy łożysku)	**48 mm**

PARAMETRY

Producent	**NTN**
Symbol producenta	**UCP215 D1**
Elementy toczne	**łożysko kulkowe jednorzędowe**