Zespół łożyskowy UCP216 ZEN

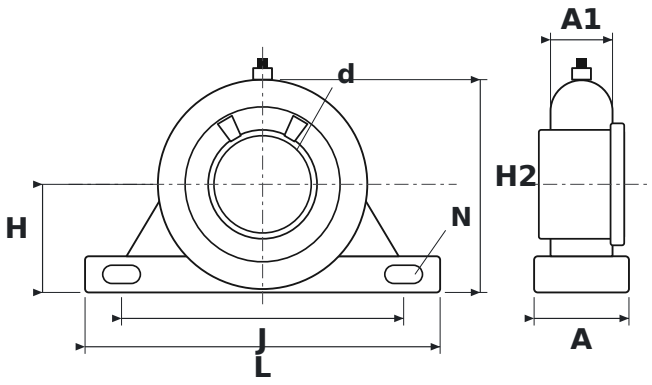

WYMIARY

d	średnica wału	**80 mm**
L	długość oprawy	**292 mm**
H	wysokość osi wału	**88,9 mm**
H2	wysokość całkowita	**175 mm**
J	rozstaw otworów mocujących	**232 mm**
N	średnica otworu mocującego	**25 mm**
A	szerokość oprawy	**78 mm**
A1	szerokość górnej części oprawy (przy łożysku)	**51 mm**

PARAMETRY

Producent	**ZEN**
Symbol producenta	**UCP216**
Elementy toczne	**łożysko kulkowe jednorzędowe**