Zespół łożyskowy UCP217-52 FYH

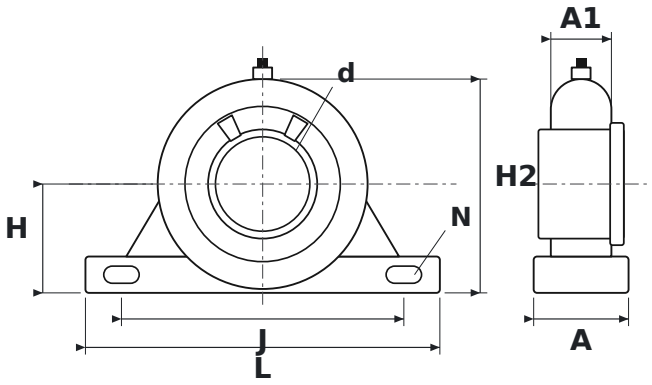

WYMIARY

d	średnica wału	**82,55 mm**
L	długość oprawy	**310 mm**
H	wysokość osi wału	**95,2 mm**
H2	wysokość całkowita	**187 mm**
J	rozstaw otworów mocujących	**247 mm**
N	średnica otworu mocującego	**25 mm**
A	szerokość oprawy	**83 mm**
A1	szerokość górnej części oprawy (przy łożysku)	**53 mm**

PARAMETRY

Producent	**FYH**
Symbol producenta	**UCP217-52**
Elementy toczne	**łożysko kulkowe jednorzędowe**