Zespół łożyskowy UCP218-J7 FAG

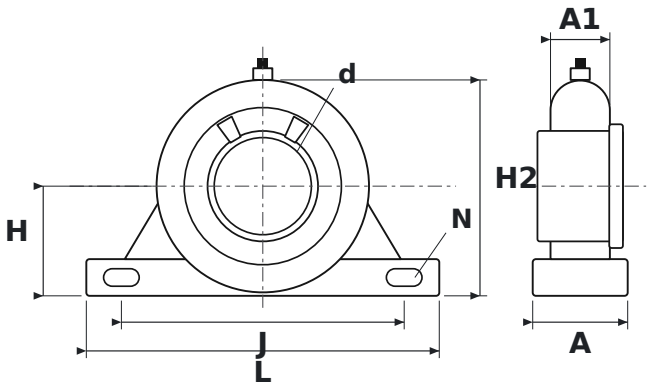

WYMIARY

d	średnica wału	**90 mm**
L	długość oprawy	**327 mm**
H	wysokość osi wału	**101,6 mm**
H2	wysokość całkowita	**200 mm**
J	rozstaw otworów mocujących	**262 mm**
N	średnica otworu mocującego	**27 mm**
A	szerokość oprawy	**88 mm**
A1	szerokość górnej części oprawy (przy łożysku)	**55 mm**

PARAMETRY

Producent	**FAG**
Symbol producenta	**UCP218-J7**
Elementy toczne	**łożysko kulkowe jednorzędowe**